Lieferant
Tomandl

ABX ⇒ 0 0413

Passmaß	Abmaße
35 h9	0 / -0,062
34 h13	0 / -0,39
10 H12	+0,15 / 0

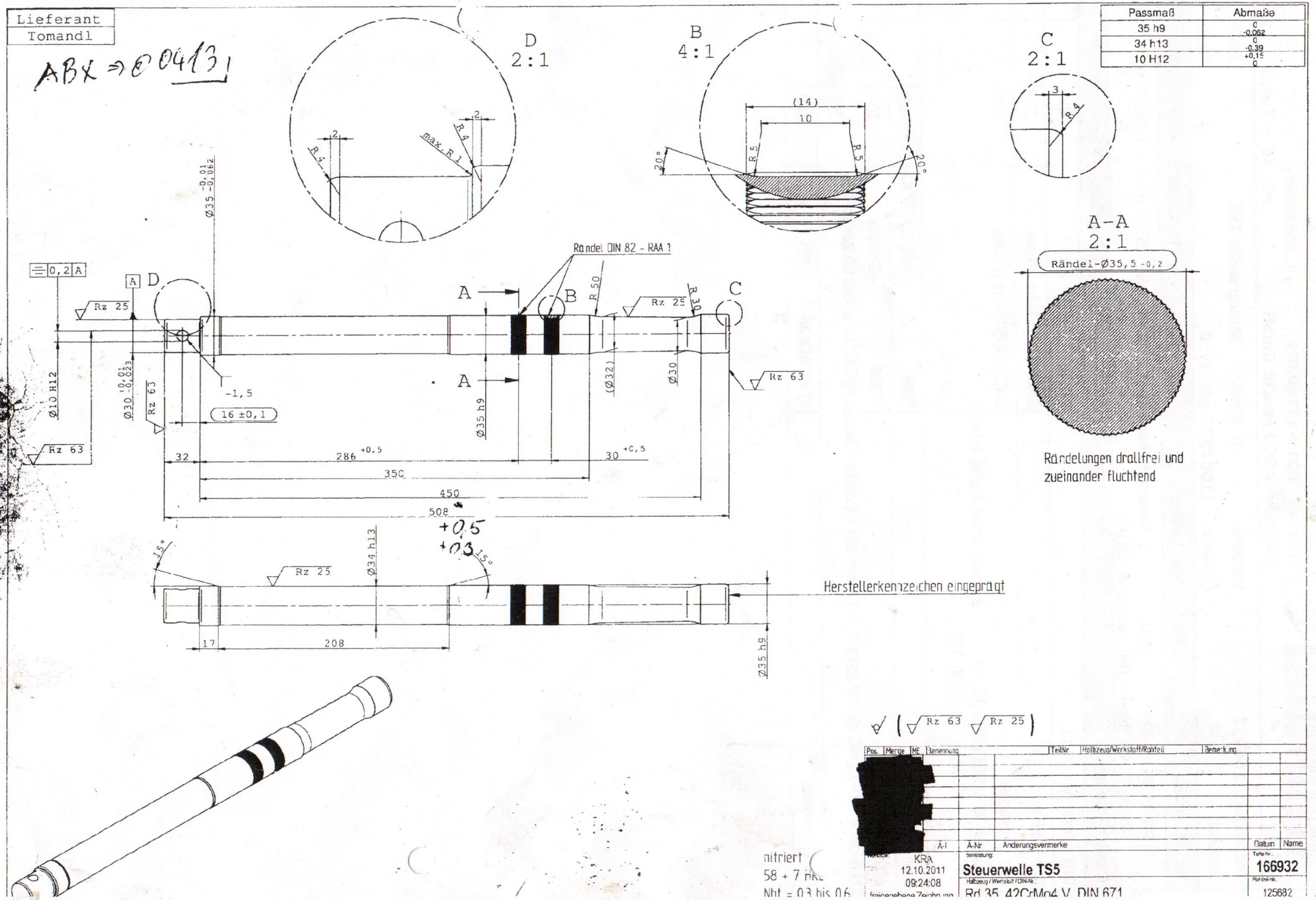

nitriert
58 + 7 HRC
Nht = 0,3 bis 0,6

Pos.	Menge	ME	Benennung	TeilNr	Halbzeug/Werkstoff/Rohteil	Bemerkung
[redacted]						

Ä-I	Ä-Nr	Änderungsvermerke	Datum	Name
KRA 12.10.2011 09:24:08 freigegebene Zeichnung	Benennung: Steuerwelle TS5		Teile-Nr.: 166932	
	Halbzeug / Werkstoff / DIN-Nr.: Rd 35 42CrMo4 V DIN 671		Rohteil-Nr.: 125682	